MUMAR

MUMARS11

Guia de instalación

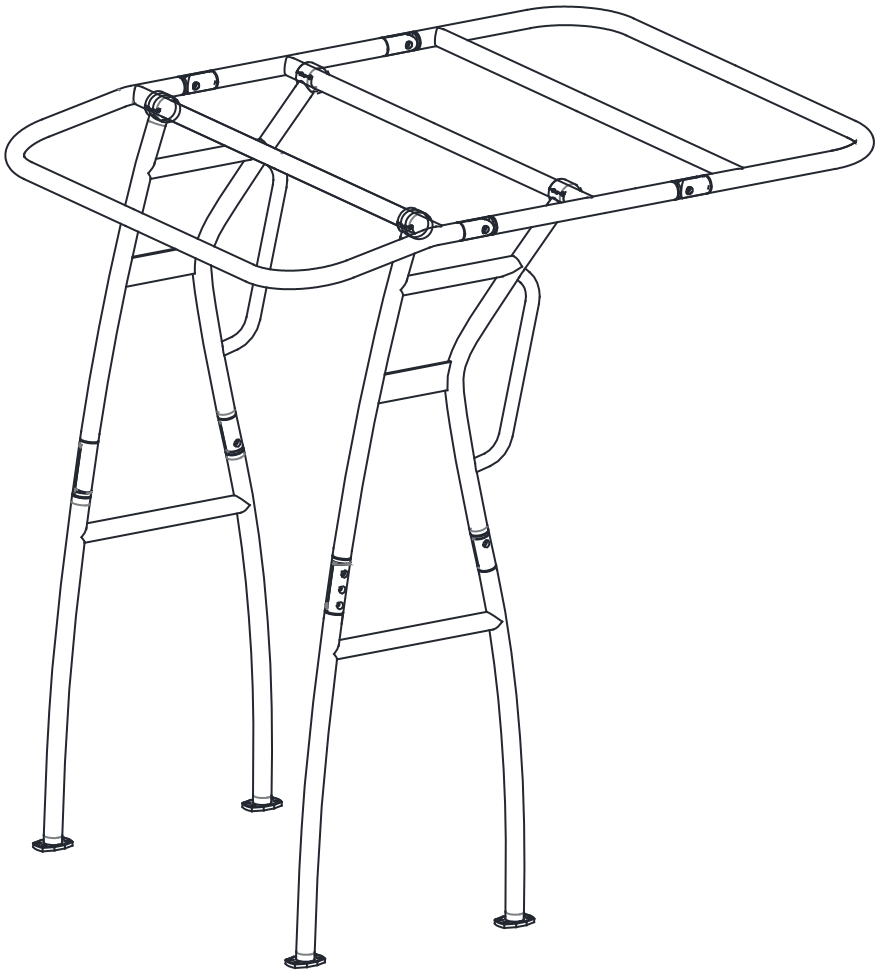

Leer determinadamente la guia de instalación, antes de comenzar.

Listado de piezas

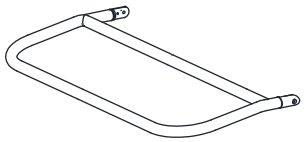 Techo trasero	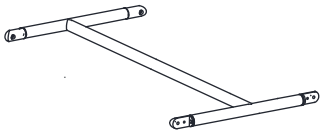 Techo medio	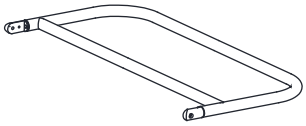 Techo frontal
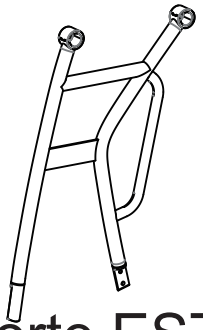 Soporte EST inf	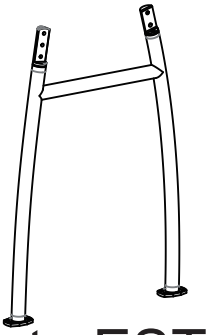 Soporte EST sup	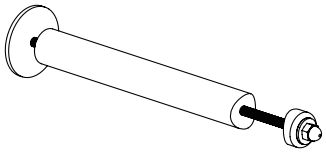 Separadores x2
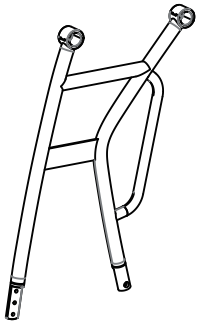 Soporte BAB inf	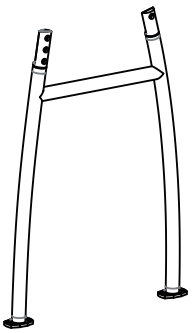 Soporte BAB sup	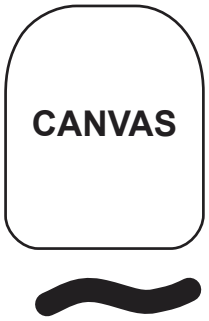 Lona toldo
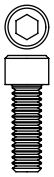 M12 18x	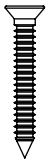 16x	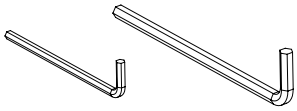 Llaves allen x2

Antes de instalar

Revisa las piezas, y organizarlas para saber cual es cual, y donde van.
Un ayudante es necesario para la instalación.
Los dos componentes principales son las patas laterales y el marco del dosel.
Las piezas principales son los soportes y la lona.
Estas tienen bisagras en el centro para permitir que el T-Top se pliegue hacia adelante.
Las patas generalmente se montan con la cabeza de los pernos hacia el exterior para plegar el T-Top hacia abajo.
El marco del dosel tiene tres secciones.
Las secciones delantera y central se fijan a las patas mediante las abrazaderas superiores de las patas.
La bisagra del marco del dosel permite que el marco del dosel se pliega para guardarlo.
Debes proteger las piezas de rayones realizando el montaje sobre una lona o cartón.
Aplique grasa a los pernos antes de atornillar.

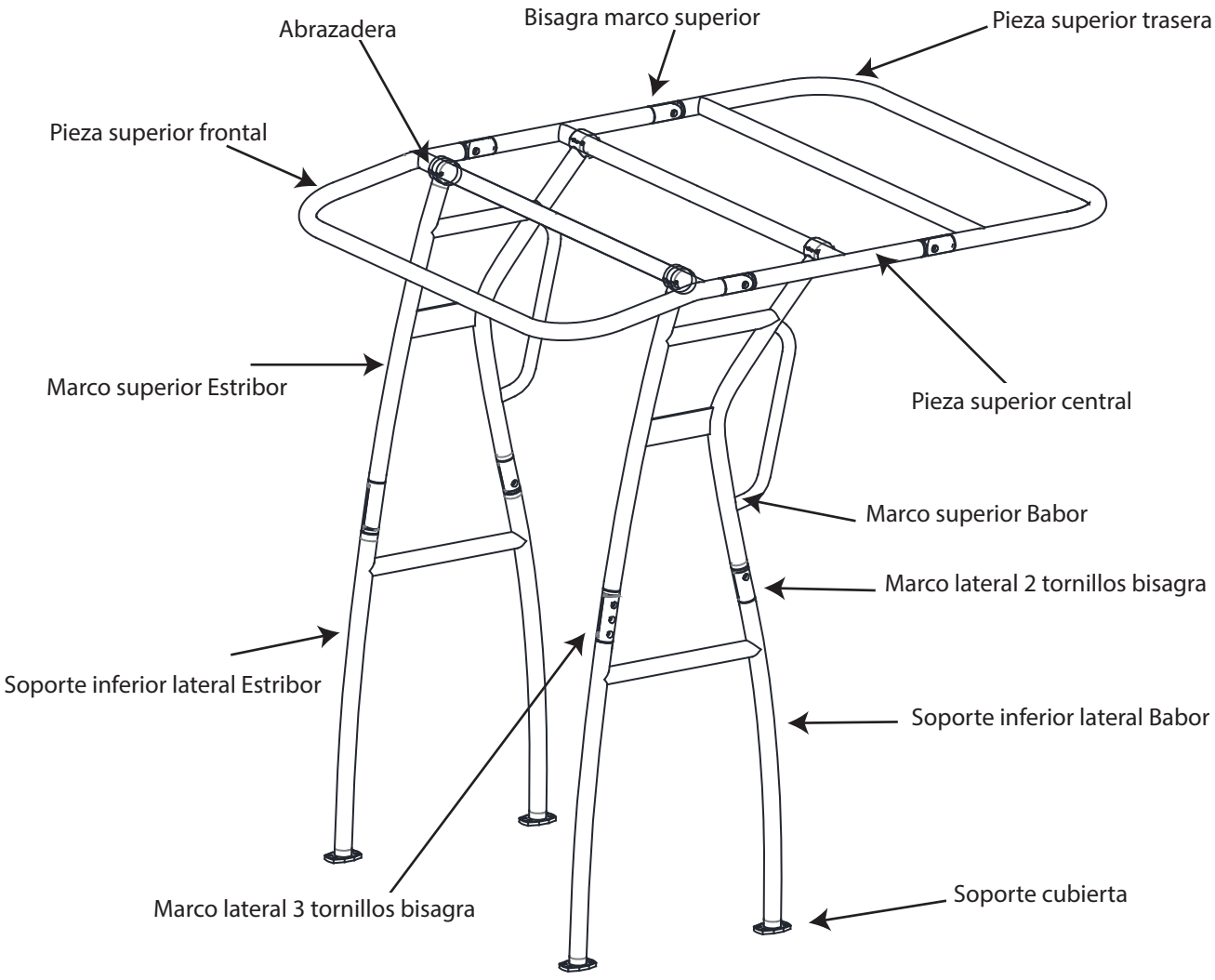

PASO 1

NOTA IMPORTANTE: LOS SEPARADORES SE UTILIZAN PARA PROPORCIONAR SOPORTE ADICIONAL AL TOLDO.
SE INSTALAN ENTRE LA CONSOLA Y LA MITAD INFERIOR DE LAS SECCIONES LATERALES DE LA ESTRUCTURA.
POR LO QUE ES MUY IMPORTANTE CONSIDERAR SU COLOCACIÓN AHORA ANTES DE CONTINUAR
CON EL SIGUIENTE PASO DEL PROCESO.

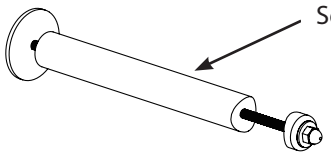

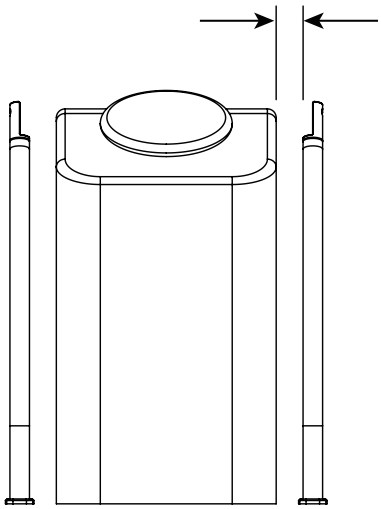

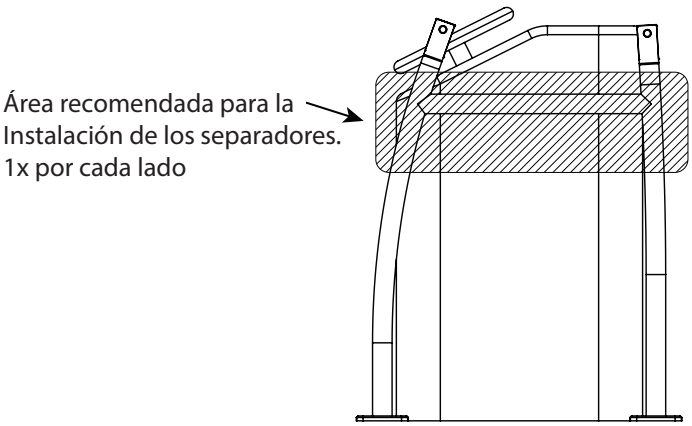

-Posiciona ambas mitades inferiores en la cubierta, y mide para que sea equidistante.
-Es importante que este equidistante tanto de los lados como la popa del barco.

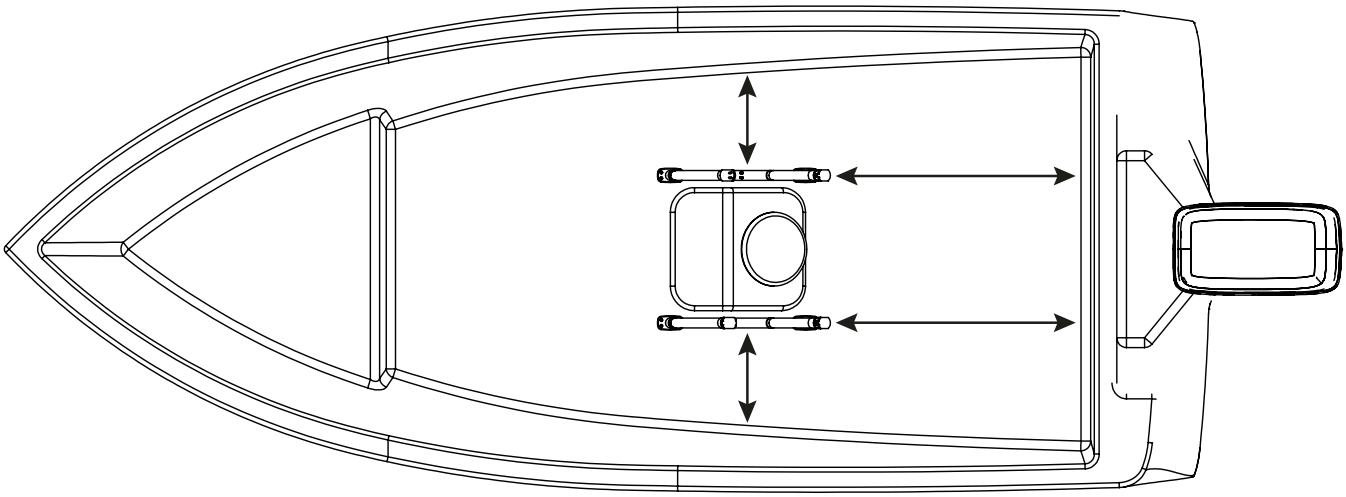

PASO 2

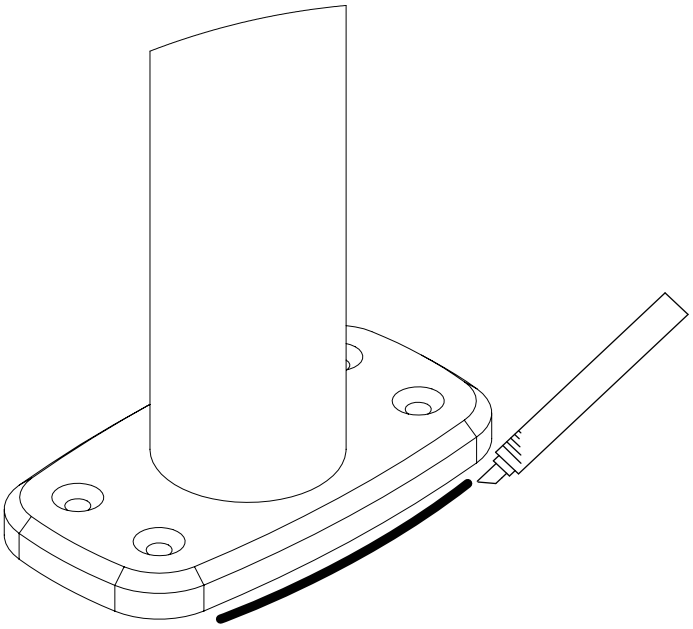

Coloca las bases de la estructura y marca su posición.
- Utiliza cinta de carrocero para marcar y no manchar la cubierta.

PASO 3

Ensamblar los soportes laterales.
- Babor y Estribor

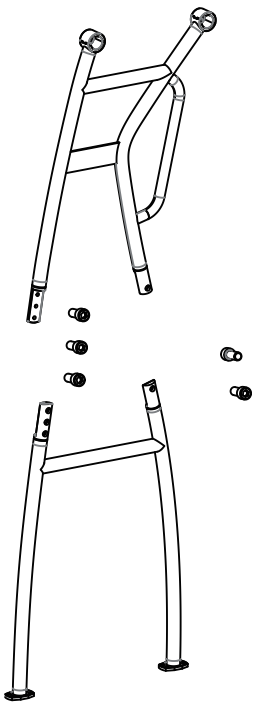

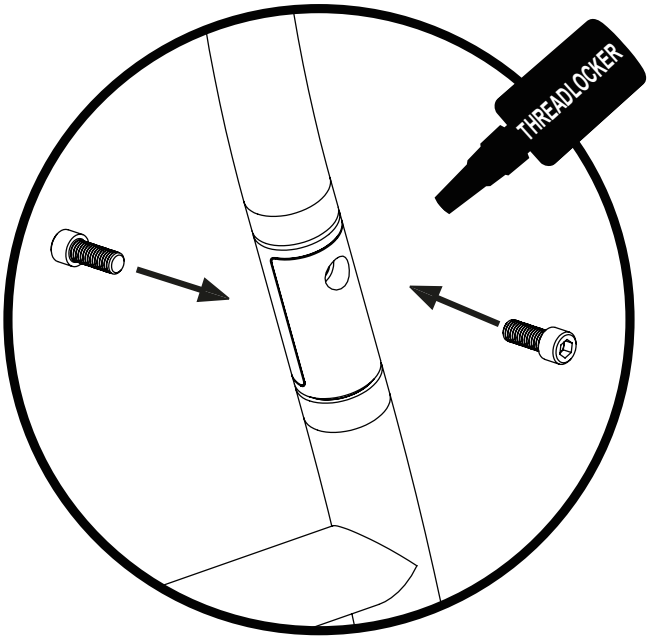

PASO 4

Ensamble las secciones frontal y central del marco superior.
Tenga en cuenta que la forma de la sección frontal es estrecha y también hay una curvatura hacia abajo cuando se fija a los marcos de soporte laterales de la estructura.

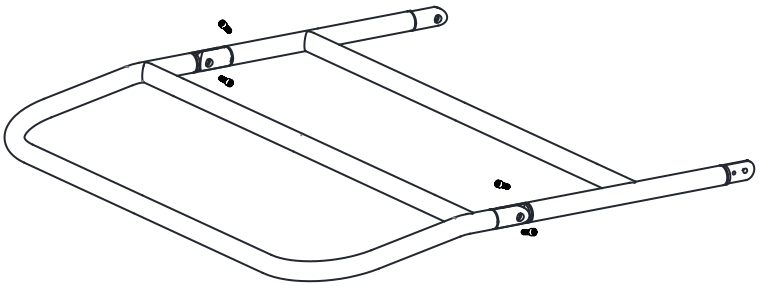

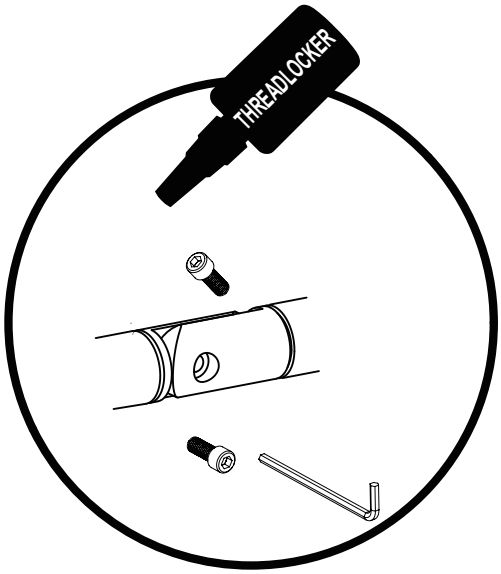

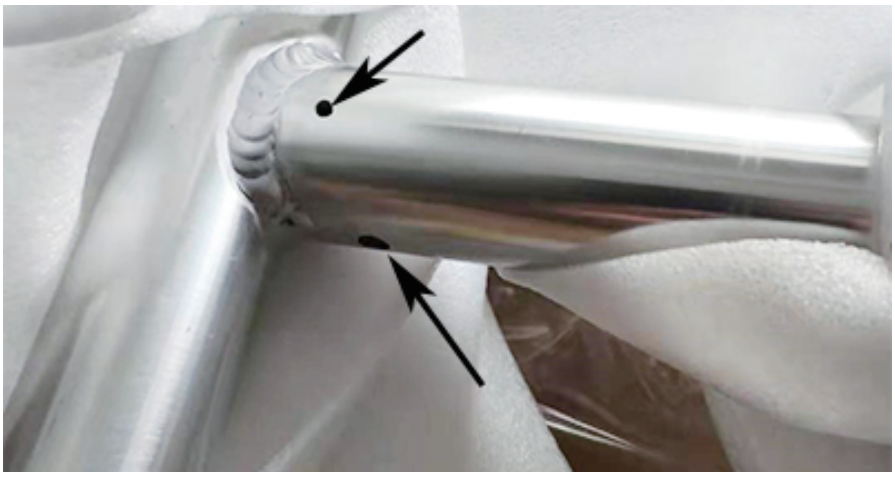

IMPORTANTE: Estos pequeños agujeros deben estar al mismo lado de cada uno del arco, de lo contrario no será una instalación correcta y es posible que se encuentren problemas al fijar el marco superior a las patas.

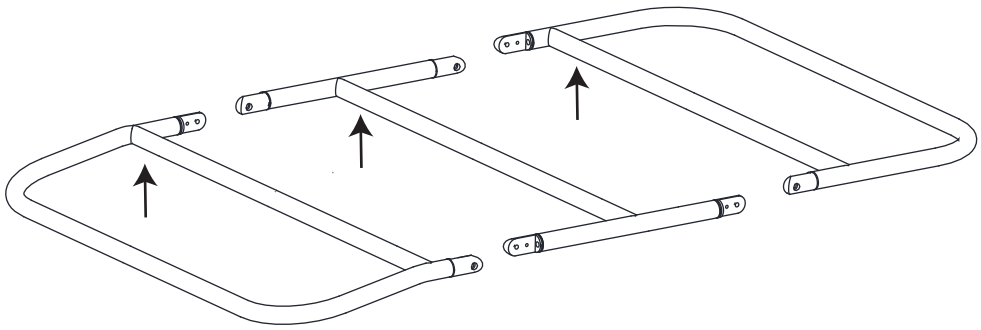

IMPORTANTE: Después del montaje, estos pequeños orificios se encuentran en el lado de estribor, del marco superior. La posición de los pequeños agujeros está hacia abajo.

PASO 5

Mide la distancia que hay entre las marcas hechas para la base.
Sera la medida necesaria para acoplar la estructura al toldo.

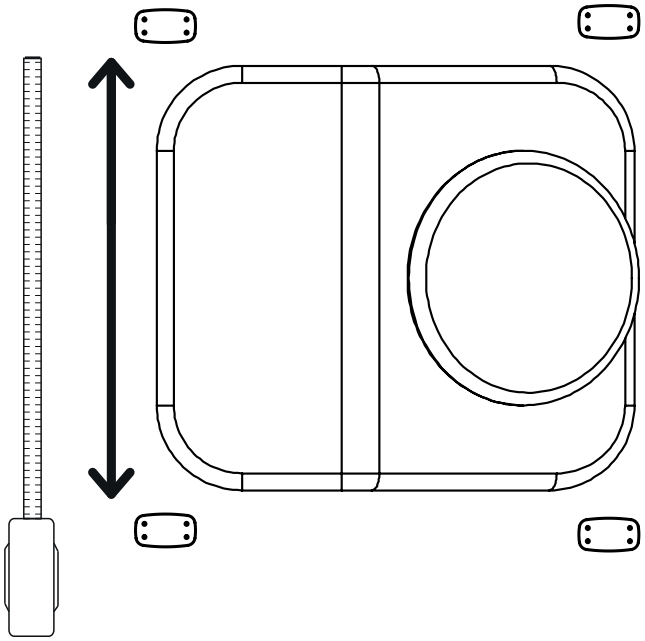

PASO 6

Nota: ensamble la estructura mientras esté en tierra.
luego llevela al barco y coloquela en el lugar marcado.

- En caso de que la abrazadera sea difícil de cerrar:

1. Enrosque un perno de cada abrazadera, luego enrosque todos los pernos no apriete antes de enroscar todos los pernos.
2. Corte el inserto de goma por la mitad.
3. Use un perno más largo para ayudar a cerrar la abrazadera, luego vuelva al perno corto.

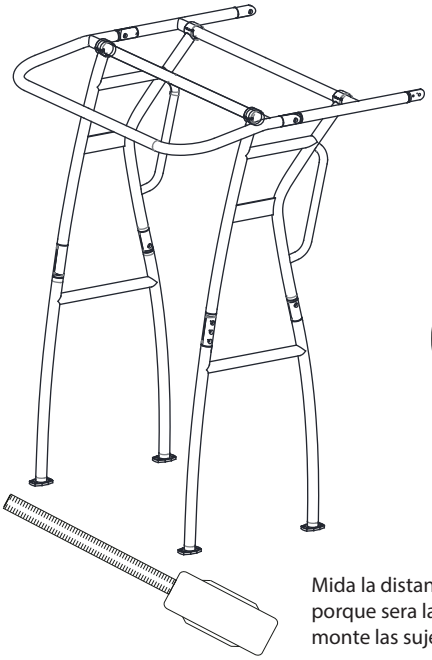

Mida la distancia entra las bases, porque sera la misma con la que monte las sujeciones al toldo.

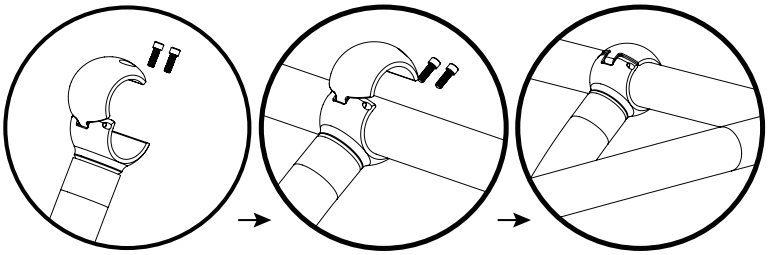

Enganche la parte frontal del toldo



PASO 7

Posiciona la estructura en las marcas ya establecidas, asegurando que queda centrado con la consola.

Posiciones marcadas.

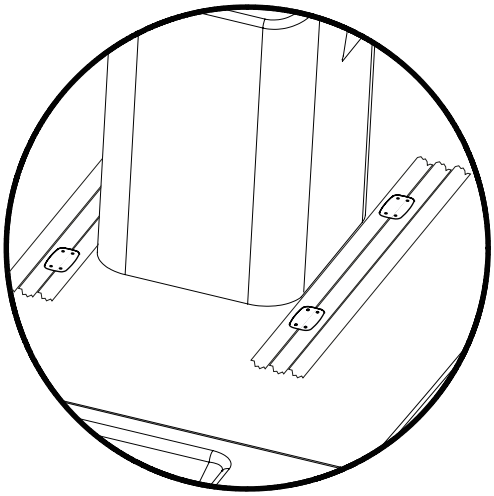

Colocar centrado
Con la consola.

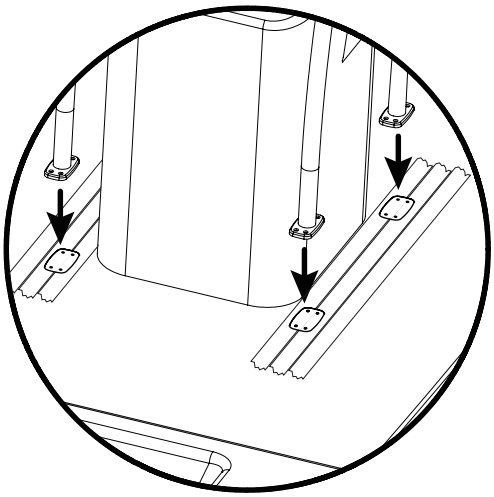

Los soportes de la base, han de encajar con las marcas hechas antes.

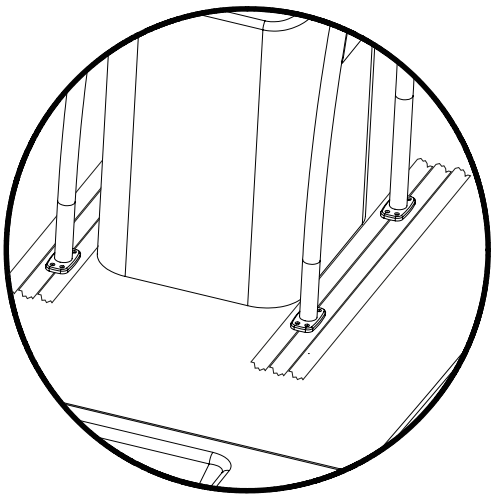

PASO 8

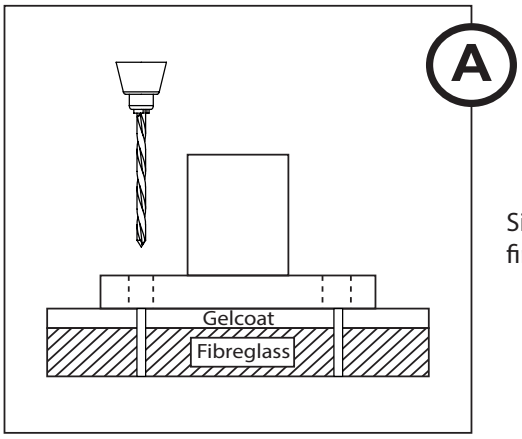

Sin quitar la base y con una broca fina hacer un agujero como guía.

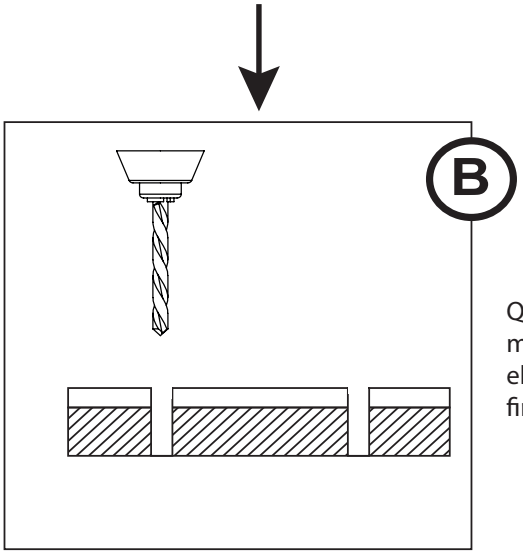

Quita la base, y con una broca mas gruesa (4mm) ensanchar el agujero para el tornillo final.

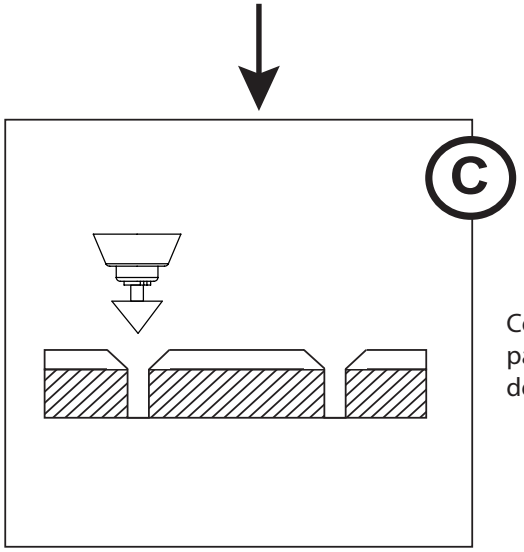

Con una broca cónica, limpia la zona, para aliviar presión y prevenir la rotura de la fibra al apretar.

PASO 9

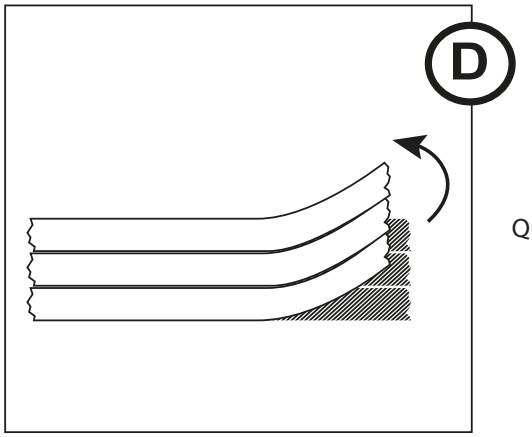

Quite la cinta de carrocero.

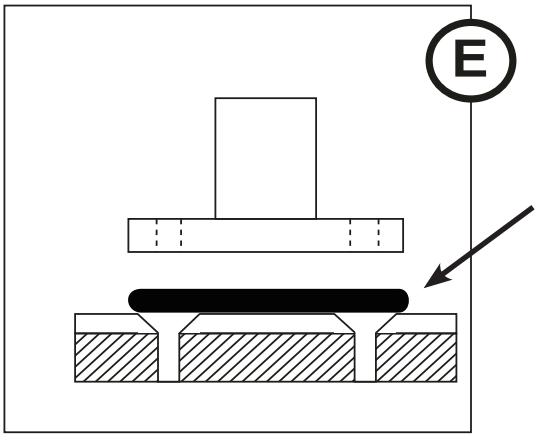

Aplique sellador adaptado al ámbito marino, recomendamos: 3m 5200 marine o similar.

Después coloque la base en su sitio.

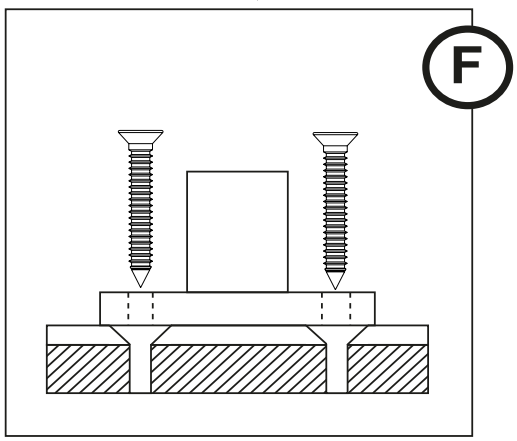

Atornille la base encima del Sellador, a la cubierta del barco Rápida y firmemente.

Elimine el sobrante del sellador, una vez apretado.

PASO 10

Monte la parte superior trasera de la estructura a la parte central.

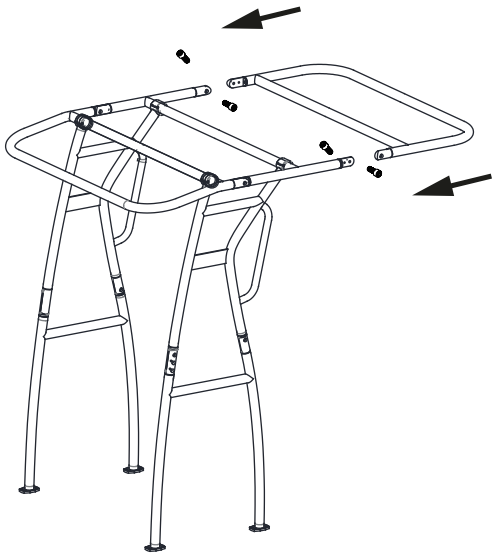

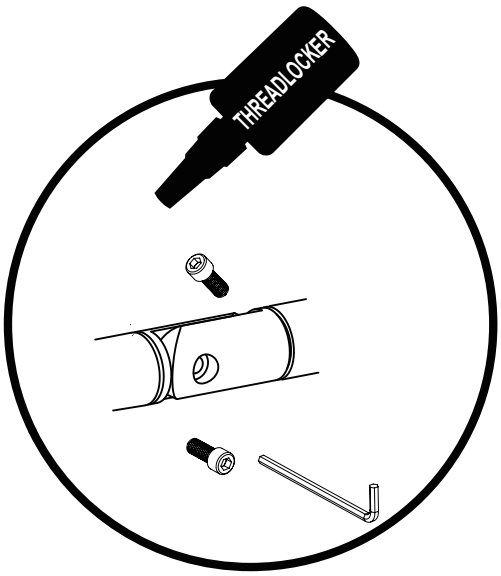

PASO 11

Instale la lona





PASO 12

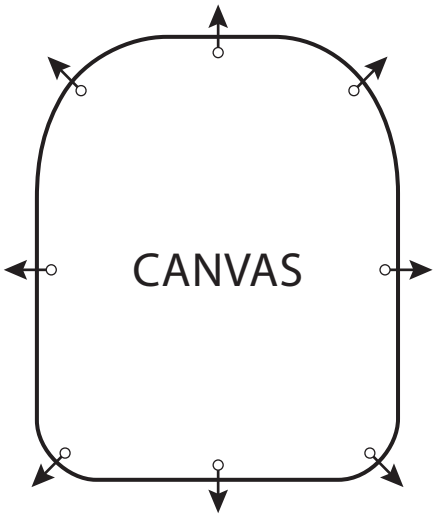

Utilice bridas para colocar la lona antes de tejerla, recomendamos tensar bien las esquinas con bridas.

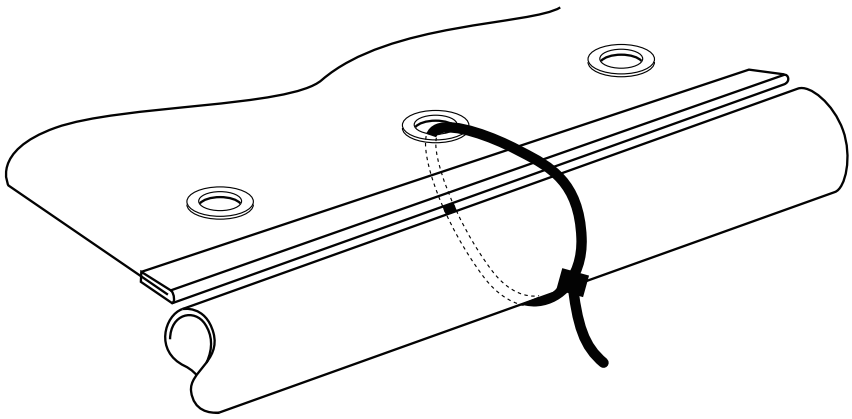

PASO 13

Haga un nudo en cada extremo de la cuerda, para que no se salga.

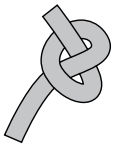

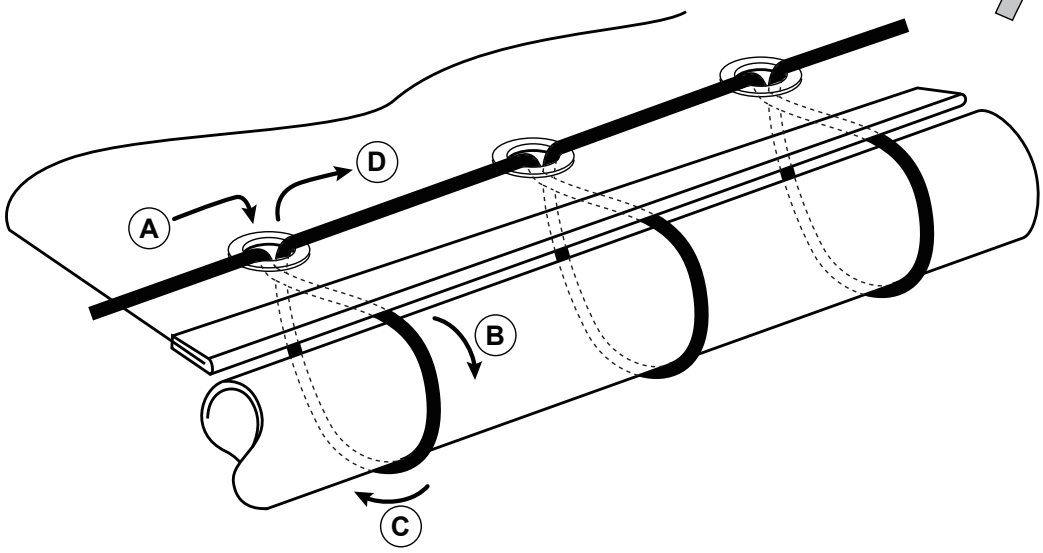

MEDIDAS

Cotas del plano del fabricante (pulgadas y milímetros).

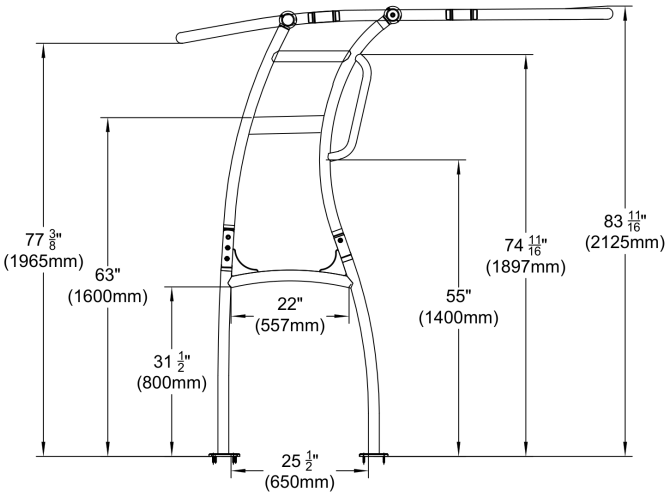

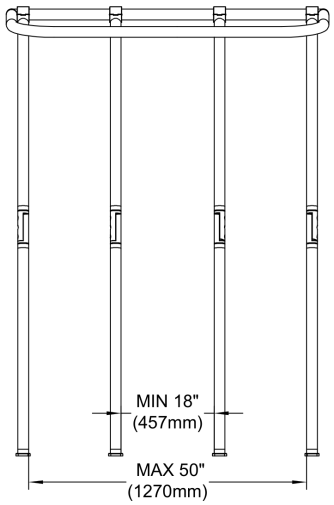

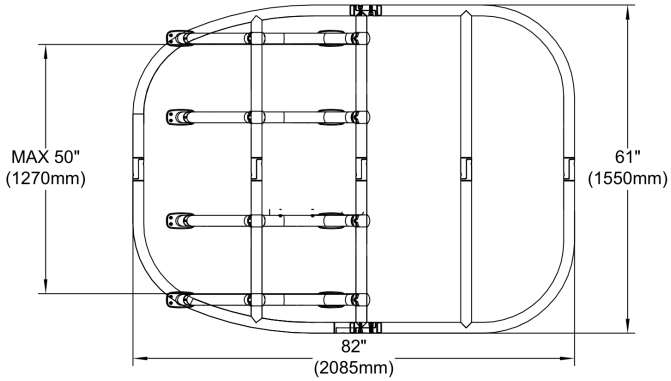

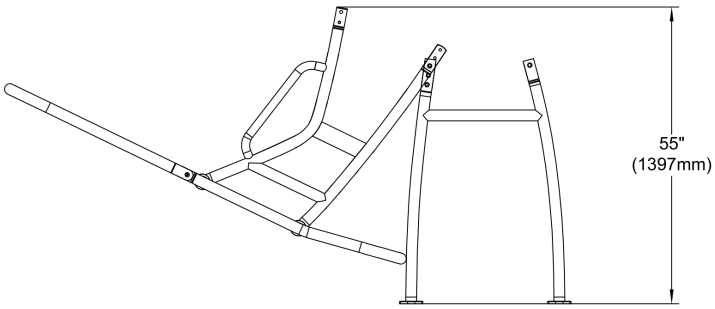

Altura total (punto más alto del techo)	83 11/16"	2125 mm
Altura en el extremo opuesto del techo	77 3/8"	1965 mm
Altura de las patas hasta las abrazaderas superiores	74 11/16"	1897 mm
Altura del asidero lateral	63"	1600 mm
Altura del travesaño superior	55"	1400 mm
Altura del travesaño inferior	31 1/2"	800 mm
Separación entre pies (delante-detrás)	25 1/2"	650 mm
Ancho entre bastidores (regulable)	18" - 50"	457 - 1270 mm
Techo: largo x ancho	82" x 61"	2085 x 1550 mm
Plegado: altura	55"	1397 mm